Juiste Keuze AIS?

- Symposium:
- **Hoe veilig vaart u met AIS?**

- Jugo Baya

INHOUD

1. Behoefte
2. Historie
3. Ontvanger of Transponder?
4. AIS fact sheet
5. Waar op te letten bij aanschaf AIS?
6. Klasse-A en B + verschillen
7. Mogelijkheden klasse-B
8. Verplichte Keurmerken
9. Ontwikkelingen

De mens altijd al behoefte om

te weten waar de ander is

Maar hoe?

en
Met wat?

ANNO 1904 MOBILOSKOP

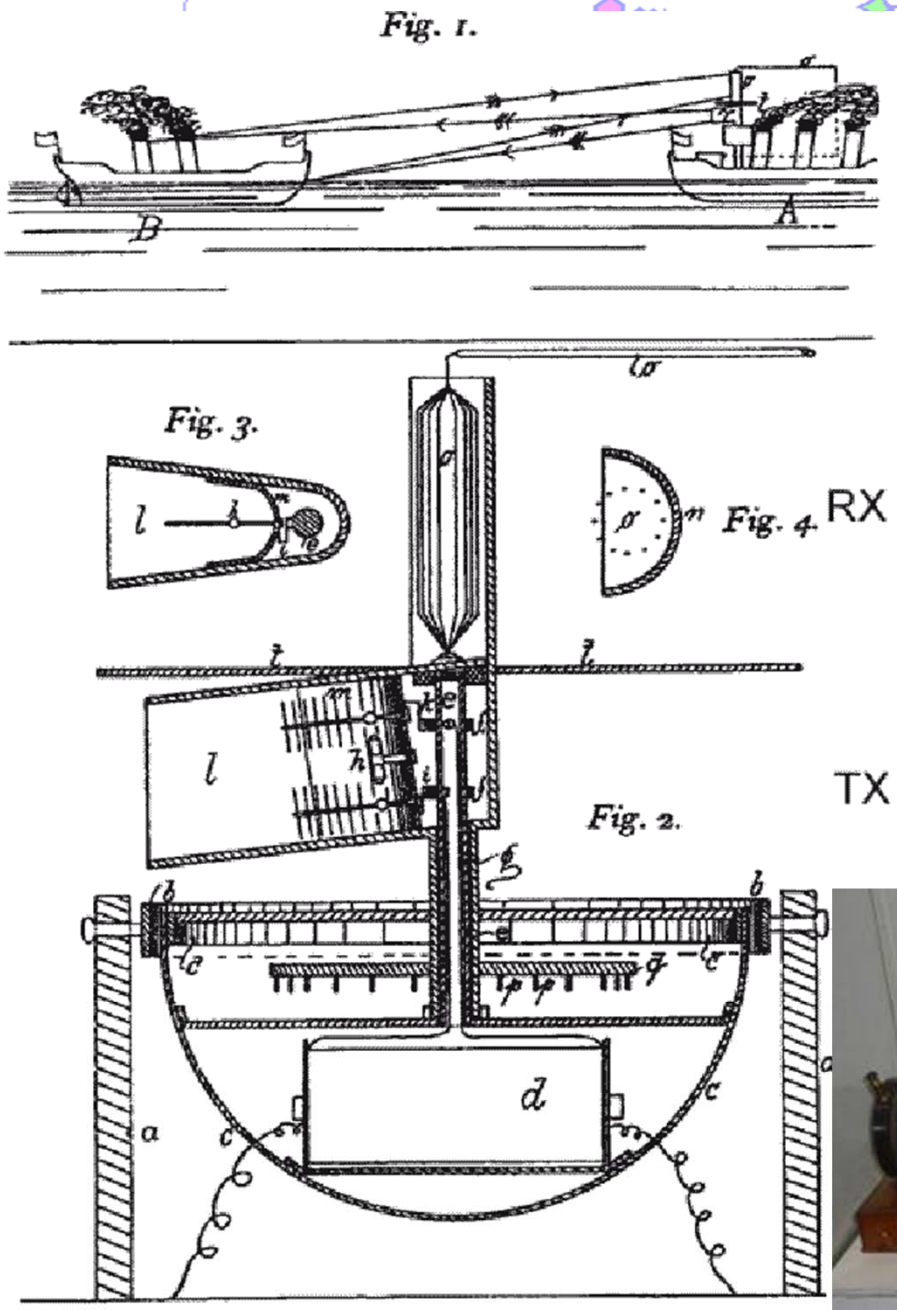

1e radar reeds in 1904

Door

Christian Hülsmeyer

Te

Keulen en Rotterdam

AIS: laat je zien!

De veiligheids gedachte

ALLEEN AIS ONTVANGER:

- Nog steeds matig zichtbaar bij slecht zicht of weer
- Verkeersleiding heeft niet altijd idee waar u zit
- Groot schip heeft geen idee van uw intentie
- **AIS TRANSPONDER:**
- Ander schip kan anticiperen
- Veel beter overzicht verkeers gebieden
- Uw bedoelingen zijn zichtbaar voor anderen
- Makkelijke radio communicatie op de man
- Waardevol bij hulpverlening

AIS fact sheet

- Eigen GPS antenne ivm atoomklok in satelliet
- AIS werkt in marifoonband op 2 kanalen
- Maximaal 4500 schepen per minuut
- Wereldwijd schatting 500.000 schepen
- Binnenwateren NL > 7000 schepen >20 meter
- Klasse-B onderdrukken kan max. 5 minuten

AIS en Bedieningscertifcaat

- **AIS is <u>géén</u> noodcommunicatie middel**
- **zoals marifoon-DSC-EPIRB-Inmarsat-SSB.**
- *(waarvoor Marcom-A of Marcom-B noodzakelijk)*

- **AIS is <u>wél</u> een NAVIGATIEHULPMIDDEL**
- **zoals radar, GPS, kaartplotter.**
- ***Basis certificaat is voldoende voor AIS***

2 soorten AIS

Klasse-A

- **Statische informatie**
- *MMSI, callsign, lengte-breedte, type schip*
- **Reisafhankelijke info**

  bestemming, diepgang

Klasse-B

- **Statische informatie**
- *MMSI, callsign, lengte-breedte, type schip*
- **Reisafhankelijke info**

  géén....

Klasse-A

- **Dynamische info**
- *SOG, COG, HDT,*
- ***ROT, NAV-status***
- **Uitzending *2-360 s***
- **Zendvermogen *12,5W***
- **Uitzending via tijdslot**

Klasse-B

- **Dynamische info**
- *SOG, COG, HDT,*
- ***géén NAV-status***
- **Uitzending *per 30 s***
- **Zendvermogen *2 W***
- **Uitzending *bij***

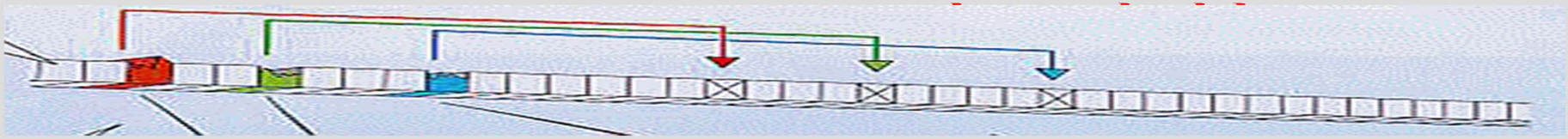

Bij aanschaf AIS klasse-A

- Subsidie tot 31-12-2012, beroeps + plezier >20m
- Installatie volgens ROSR, bijlage-N
- Plaatsing uitsluitend door erkende bedrijven
- Strenge antenne voorschriften ivm storingen
- Keuring uitsluitend door erkende bedrijven
- Pas subsidie na geslaagde inbouw

Bij aanschaf AIS klasse-B

- Juiste gegevens verstrekken
- MMSI nummer altijd noodzakelijk
- AIS altijd door leverancier geprogrammeerd
- Altijd testrapport opvragen ivm correcte programmering (veel fouten in praktijk)
- Inbouw instructies opvolgen i.v.m. antennes.

Klasse-A *SOLAS + Inland*

- **Altijd met display**
- **Eigen VHF antenne**
- **Primair voor SOLAS schepen en vaartuigen >20 meter = *Inland-AIS***
- **Mag ook op jachten**
- **Prijsklasse € 2300 – 3000**
- **Subsidie tot eind 2012 >20m**

Klasse-B *non-SOLAS*

- **Soms display, meestal niet.**
- **Past op elke geschikte plotter en PC**
- **NMEA – RS-232 – USB**
- **Laag stroomverbruik 0,3A**
- **Mag met splitter op marifoon antenne**
- **Prijsklasse: € 700-1400**

Klasse-B presentatie

Klasse-B
TRANSPONDER

**DISPLAY
MET ALARM
FUNCTIE
IP-67**

**KAARTPLOTTER
IP-67**

MARIFOON

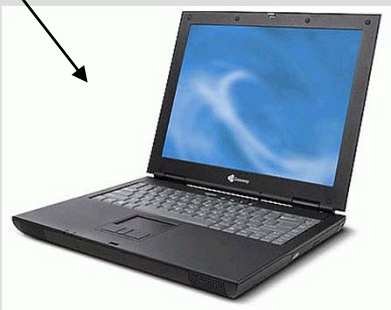

COMPUTER

Klasse-B met antennesplitter

- Via splitter op hoge marifoon antenne
- Splitter intern in AIS
- Weinig kabels
- Eenvoudige inbouw
- Verliezen nauwelijks meetbaar

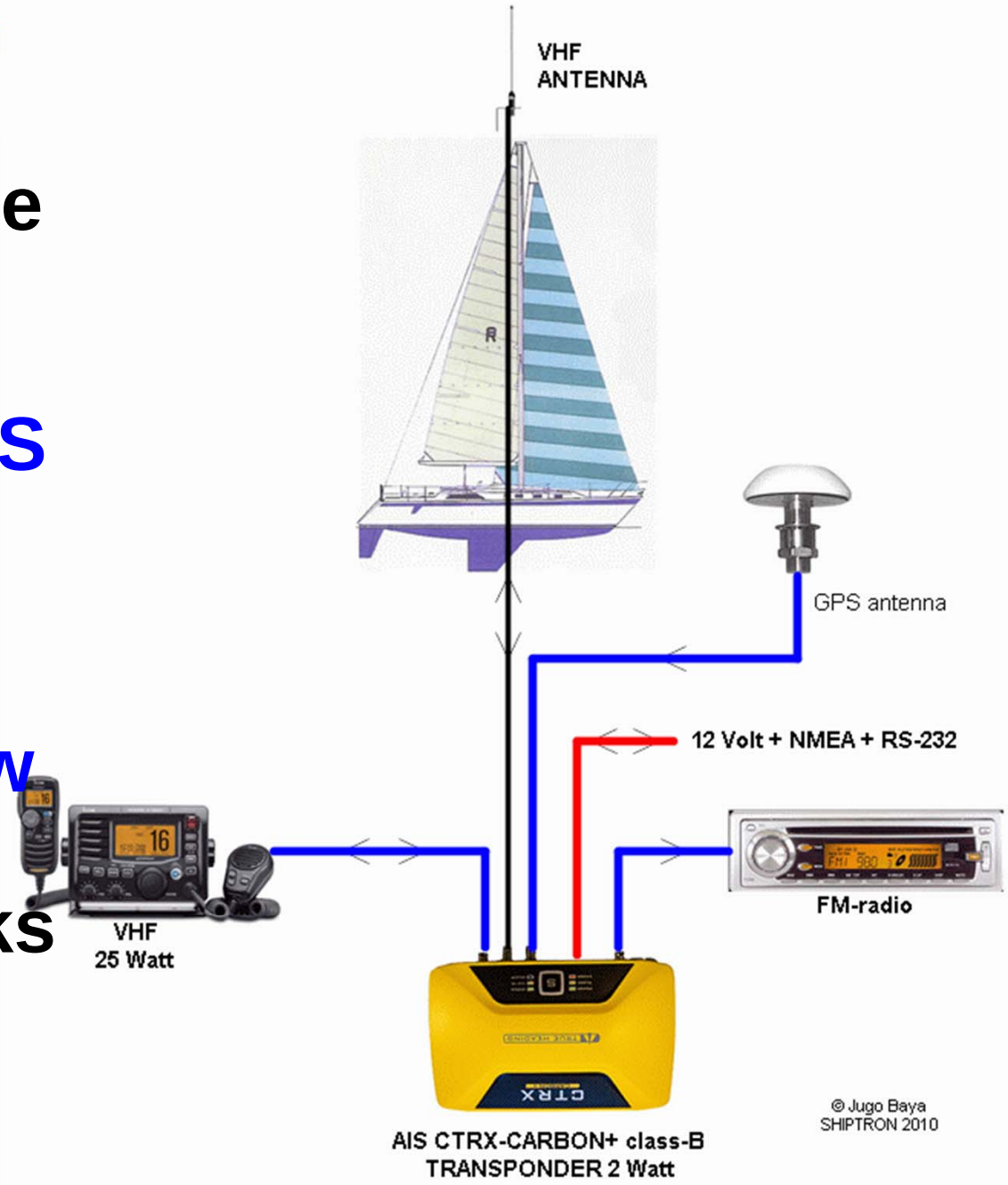

Juiste keurmerken ?

- **ALTIJD CE + ⓘ** = STRENGE KEURINGEN

  Uitroepteken geeft gebruiksbeperking aan zoals verplicht bedieningscertificaat

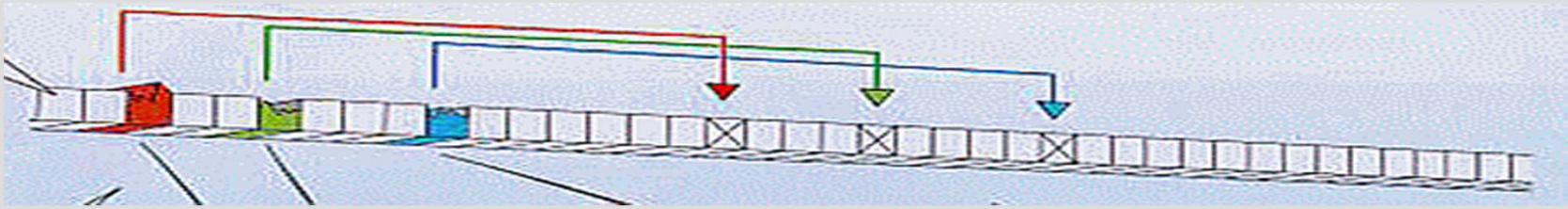

- **Niet CE apparatuur geeft kans verstoring van: "AIS slot mapping protocol"**

Geeft kans op AIS wanorde in groot gebied

Potentieel veiligheids gevaar drukke gebieden

AIS aan boord

- Informeer of kaartplotter AIS geschikt is.
- Veel software voor PC AIS geschikt
- Altijd galvanisch gescheiden koppelen
- Blijf naar buiten kijken!
- AIS is aanvulling, niet de enige oplossing
- Bij verkoop AIS leegmaken!

  Anders verkeerd schip op het scherm!

AIS & ontwikkelingen

- **AIS – SART** :
  reeds in de handel

- **AtoN = Aid to Navigation**
  Boeien & obstructies met AIS

- **AIS – PLB**
  persoonlijk nood baken

Nieuw tijdperk, Nieuwe normen

Hoe veilig vaart u met AIS?

HÉÉL VEILIG!

WIJ WENSEN U EEN VEILIGE VAART

Nederlands Platform voor WaterRecreatie

SHIPTRON
Marine Communication Specialists

An ISO 9001 company

ISO 9001
BUREAU VERITAS
Certification

185 jaar
KNRM
MENSEN REDDEN